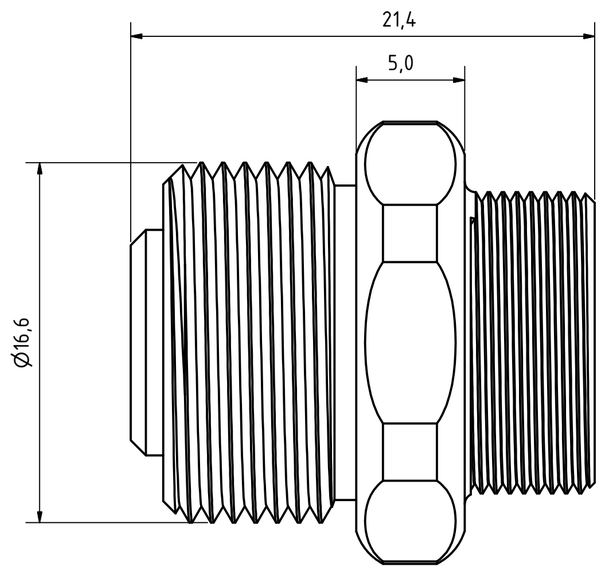

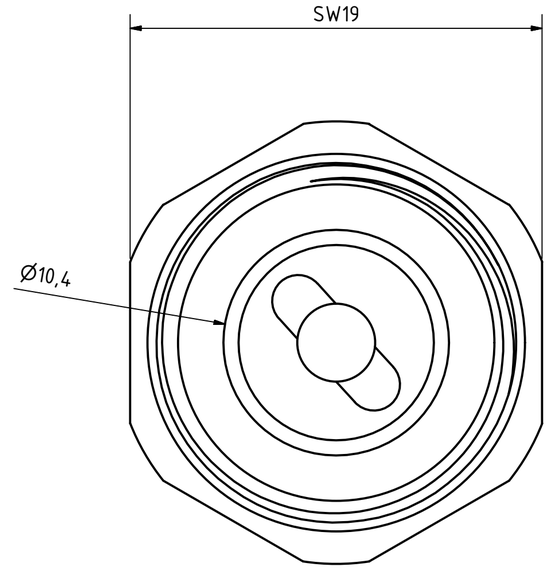

					Datum	Name
				Gezeichnet	24.03.2019	Hirt-Line
				Kontrolliert		
				Norm		
Status	Änderungen	Datum	Name			

Adapter

1-AD-RSV-38

1

A2