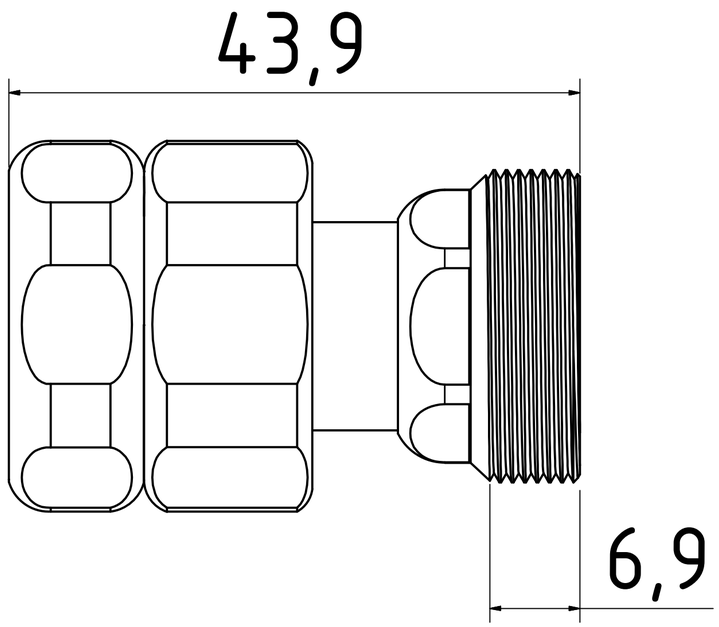

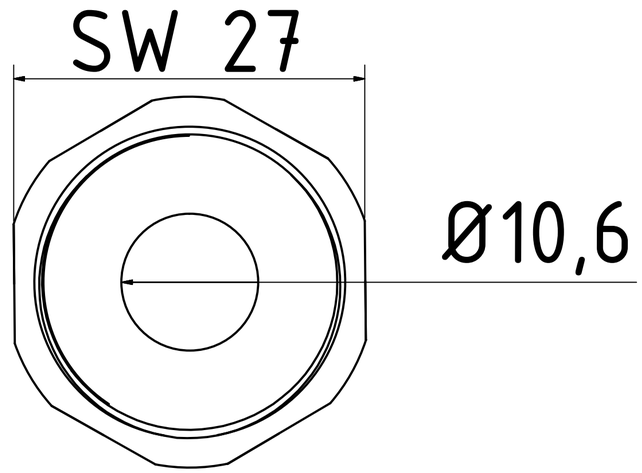

	Datum	Name	
Gezeichnet	07.03.2019	Hirt-Line	Schnellkupplung
Kontrolliert			
Norm			
			2-FP — 1 — A2

Status	Änderungen	Datum	Name