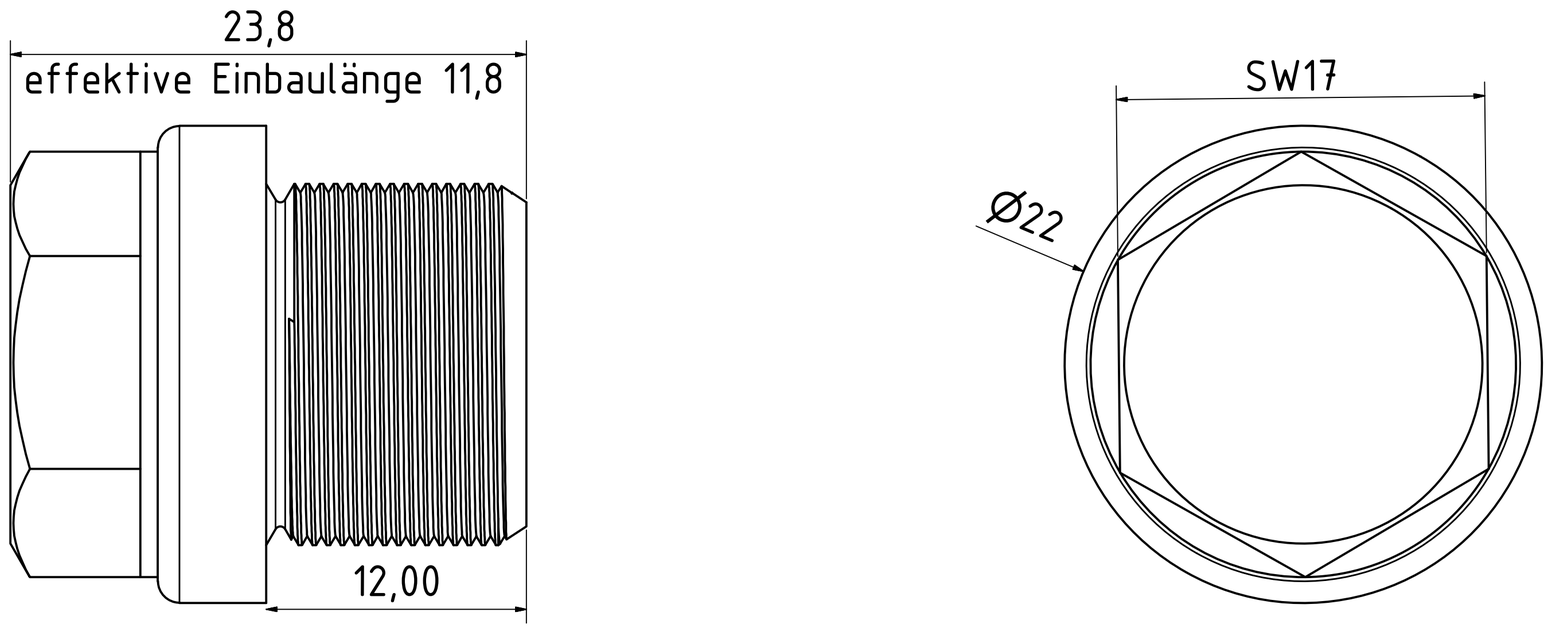

	Datum	Name	
Gezeichnet	07.03.2019	Hirt-Line	Blindstopfen für VB
Kontrolliert			
Norm			
			VB-3-38-BS

Status	Änderungen	Datum	Name

1

A2