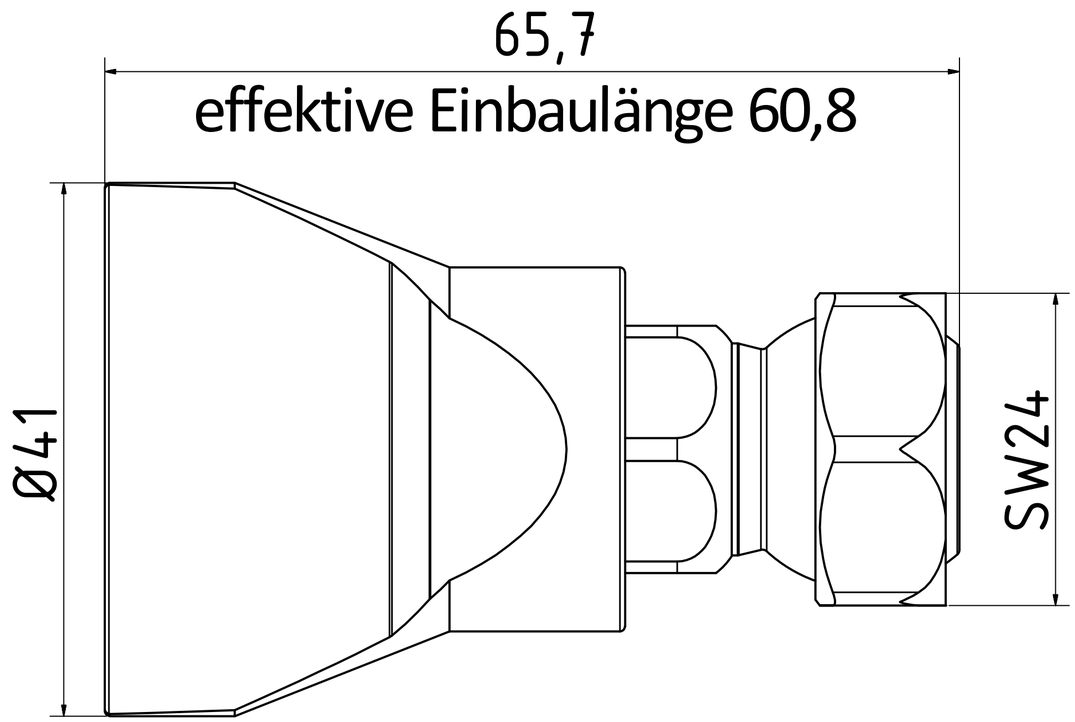

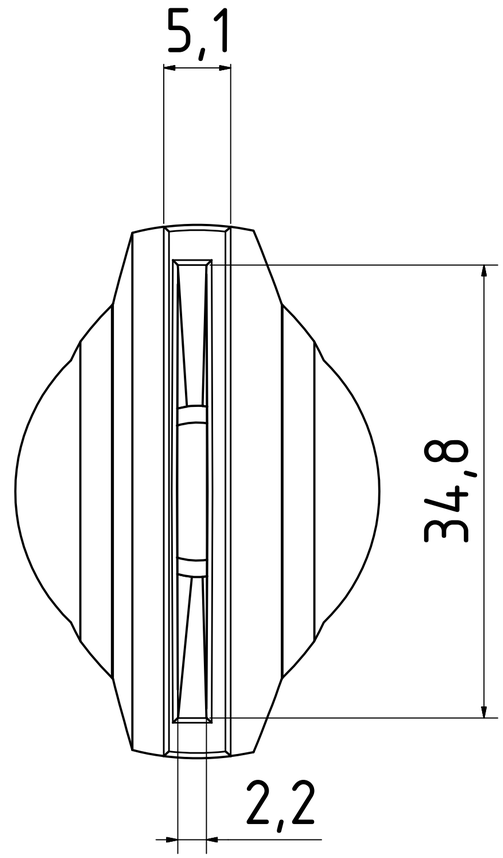

	Datum	Name	
Gezeichnet	07.03.2019	Hirt-Line	Düse
Kontrolliert			
Norm			
			2-DU-SL-50-GS
Status	Änderungen	Datum	Name

1

A2