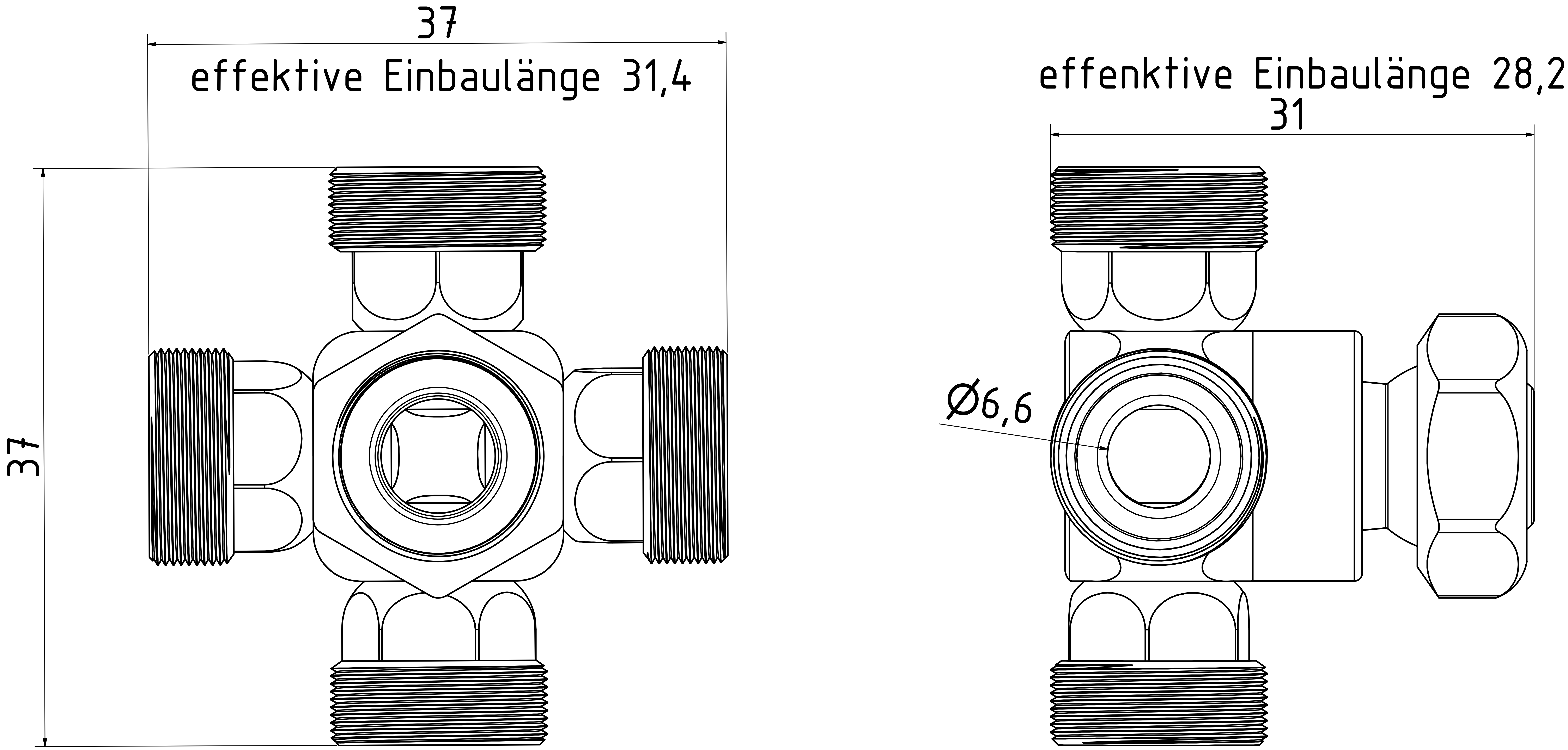

Status	Änderungen	Datum	Name		Datum	Name	
				Gezeichnet	07.03.2019	Hirt-Line	Winkelelement
				Kontrolliert			
				Norm			
							1-WV-4K

1

A2