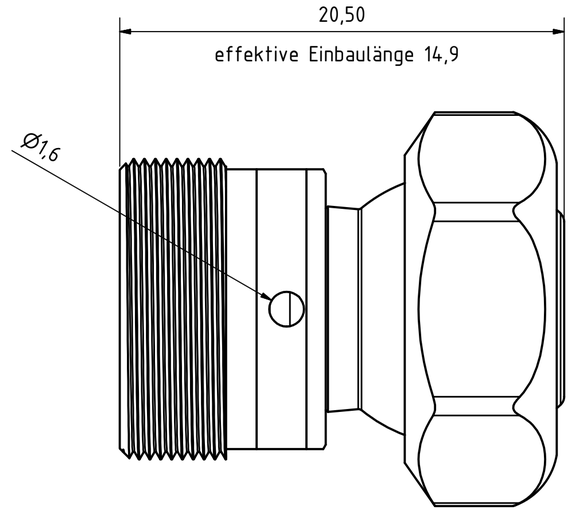

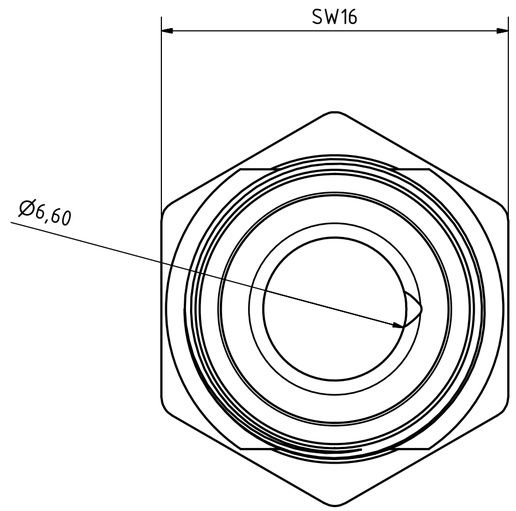

					Datum	Name
				Gezeichnet	07.03.2019	Hirt-Linr
				Kontrolliert		
				Norm		
Status	Änderungen	Datum	Name			

Düse

1-DU-R

1

A2