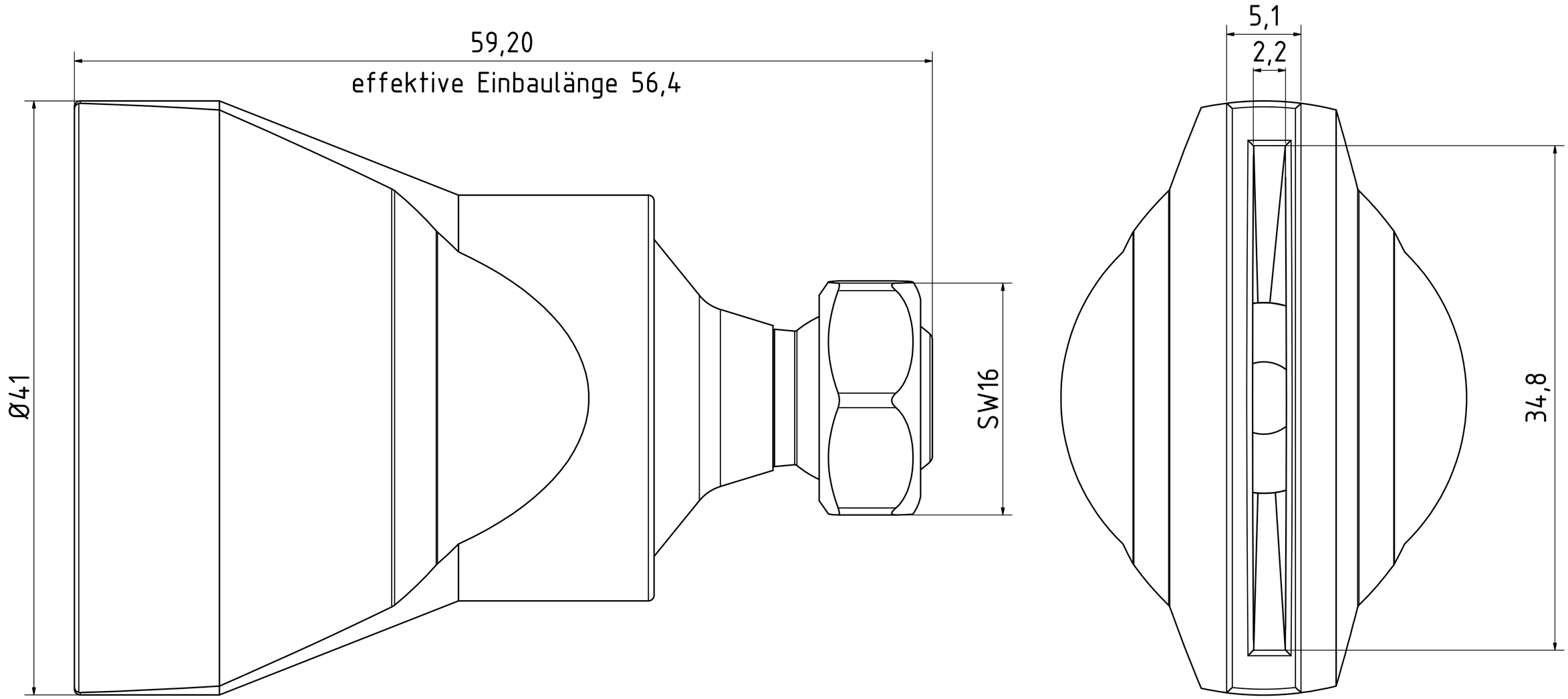

	Datum	Name	
Gezeichnet	07.03.2019	Hirt-Line	Düse
Kontrolliert			
Norm			
			1-DU-SL-50-GS
			1
			A2

Status | Änderungen | Datum | Name